Gumové kompenzátory
Rubber expansion joints

OBSAH – GUMOVÉ KOMPENZÁTORY
CONTENS – RUBBER EXPANSION JOINTS

Použití: teplovodní rozvody, ventilace, vzduchotechnika a chlazení
Useable: HVAC – heating, ventilation, air conditioning and cooling

FSF 10	ocelové příruby, nejednotné délky, DN 32-600, PN 16 flanges, different lengths, NB 1 ¼“ – 24“, PSI 230
FSF 15	ocelové příruby, délka 130 mm, DN 32-600, PN 16 flanges, lengths 130 mm, NB 1 ¼“ – 24“, PSI 230
FSF 15 TB	ocelové příruby, délka 130 mm, omezovače délek DN 40-300, PN 16 flanges, lengths 130 mm, tie bars NB 1 ½“ – 12“, PSI 230
FTU	ocelové šroubení s vnitřním závitem, DN 15-80, PN 16 female couplings NB ½“ – 3“, PSI 230

Working pressure dependence for EPDM

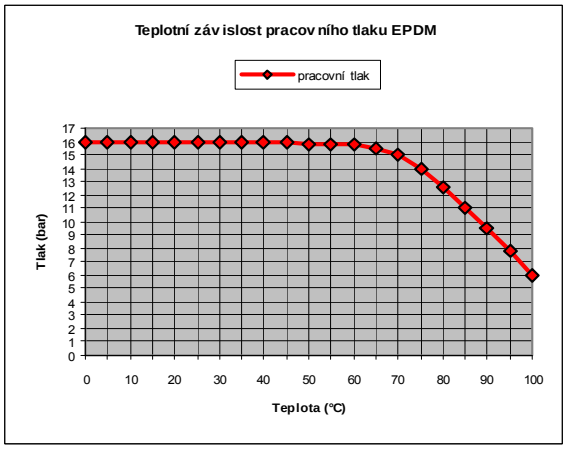

Gumový kompenzátor

Rubber expansion joint

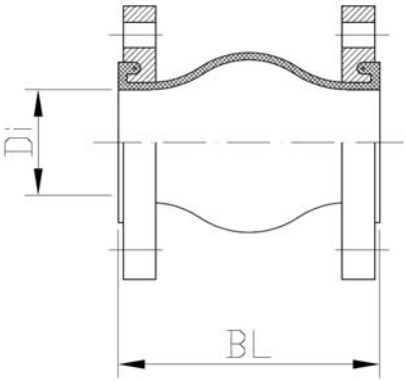

PN 16 / psi 230

Typ FSF 10 PN 16
Type FSF10 PN 16

materiály / materials	měch / bellow	příruba / flange
	EPDM nebo Nitril / EPDM or Nitrile rubber	S 235 / CS

DN / NB	Stavební délka	Pracovní přetlak při 20°C	Axiální dilatace		Laterální dilatace	Angulární dilatace	Příruba
	Overal length	Max.pressure + 20°C	Axial movement		Lateral movement	Angular movement	Flange
	BL		+	-	+/-	+/-	PN
mm / inch	mm	bar	mm		mm	°	
32 / 1 ¼“	95	16	4	8	4	7,5	16
40 / 1 ½“	95	16	4	8	4	7,5	16
50 / 2“	105	16	5	8	4	7,5	16
65 / 2 ½“	115	16	6	12	5	7,5	16
80 / 3“	130	16	6	12	5	7,5	16
100 / 4“	135	16	10	18	6	7,5	16
125 / 5“	170	16	10	18	6	7,5	16
150 / 6“	180	16	10	18	6	7,5	16
200 / 8“	205	16	14	25	11	7,5	16
250 / 10“	240	10	14	25	11	7,5	10
250 / 10“	240	16	14	25	11	7,5	16
300 / 12“	260	10	14	25	11	7,5	10
300 / 12“	260	16	14	25	11	7,5	16
350 / 14“	265	7	16	25	11	7,5	10
400 / 16“	265	7	16	25	11	7,5	10
450 / 18“	265	7	16	25	11	7,5	10
500 / 20“	265	7	16	25	11	7,5	10
600 / 24“	265	7	16	25	11	7,5	10

Korekce pracovní teplota – pracovní tlak

Corrections working temperature - working pressure

Pracovní teplota (°C) / working temperature (°C)	20	75	85	95	100
Pracovní tlak (bar) / working pressure (bar)	16	14	11	8	6

Všechny kompenzátory jsou pro max. teplotu 100°C a max. podtlak 400 mm vodního sloupce.
Použitelné pro média: voda, teplá voda, mořská voda, slabé kyseliny a slabé zásady.

Maximum temperature 100°C and maximum Vacuum 400 mm Hg.
Applicable fluids: water, warm water, seawater, Weak acids, alkalies ect.

Technické změny vyhrazeny
Patisk zakázán

Subject to changes in design
Reproduction not permitted

Gumový kompenzátor

Rubber expansion joint

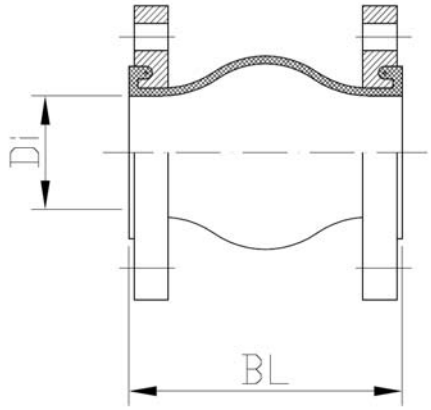

PN 16 / psi 230

Typ FSF 15 PN 16
Type FSF15 PN 16

materiály / materials	měch / bellow	příruba / flange
	EPDM nebo Nitril / EPDM or Nitrile rubber	S 235 / CS

DN / NB	Stavební délka	Pracovní přetlak při 20°C	Axiální dilatace		Laterální dilatace	Angulární dilatace	Příruba
	Overal length	Max.pressure + 20°C	Axial movement		Lateral movement	Angular movement	Flange
	BL		+	-	+/-	+/-	PN
mm / inch	mm	bar	mm		mm	°	
32 / 1 ¼“	130	16	20	30	10	17,5	16
40 / 1 ½“	130	16	20	30	10	17,5	16
50 / 2“	130	16	20	30	10	17,5	16
65 / 2 ½“	130	16	20	30	10	15	16
80 / 3“	130	16	20	30	10	15	16
100 / 4“	130	16	20	30	10	12,5	16
125 / 5“	130	16	20	30	10	12,5	16
150 / 6“	130	16	20	30	10	7,5	16
200 / 8“	130	16	20	30	10	7,5	16
250 / 10“	130	10	20	30	10	5	10
250 / 10“	130	10	20	30	10	5	16
300 / 12“	130	10	20	30	10	5	10
300 / 12“	130	10	20	30	10	5	16

Korekce pracovní teplota – pracovní tlak

Corrections working temperature - working pressure

Pracovní teplota (°C) / working temperature (°C)	20	75	85	95	100
Pracovní tlak (bar) / working pressure (bar)	16	14	11	8	6

Všechny kompenzátory jsou pro max. teplotu 100°C a max. podtlak 400 mm vodního sloupce.
Použitelné pro média: voda, teplá voda, mořská voda, slabé kyseliny a slabé zásady.

Maximum temperature 100°C and maximum Vacuum 400 mm Hg.
Applicable fluids: water, warm water, seawater, Weak acids, alkalies ect.

Technické změny vyhrazeny
Patisk zakázán

Subject to changes in design
Reproduction not permitted

Gumový kompenzátor s táhly

Rubber expansion joint with tie bars

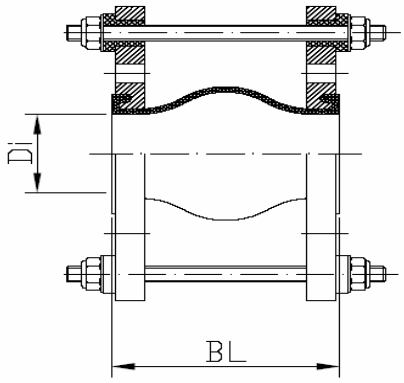

PN 16 / psi 230

Typ FSF 15 TB PN 16
Type FSF15 TB PN 16

materiály / materials	měch / bellow	příruby a táhla / flanges and tie bars
	EPDM / EPDM	S 235 / CS

DN / NB	Stavební délka Overal length BL	Pracovní přetlak při 20°C Max.pressure + 20°C	Axiální dilatace Axial movement -	Příruba Flange PN
mm / inch	mm	bar	mm	
40 / 1 ½“	130	16	30	16
50 / 2“	130	16	30	16
65 / 2 ½“	130	16	30	16
80 / 3“	130	16	30	16
100 / 4“	130	16	30	16
125 / 5“	130	16	30	16
150 / 6“	130	16	30	16
200 / 8“	130	16	30	16
250 / 10“	130	10	30	10
250 / 10“	130	10	30	16
300 / 12“	130	10	30	10
300 / 12“	130	10	30	16

Korekce pracovní teplota – pracovní tlak

Corrections working temperature - working pressure

Pracovní teplota (°C) / working temperature (°C)	75	85	95	100
Pracovní tlak (bar) / working pressure (bar)	14	11	8	6

Všechny kompenzátory jsou pro max. teplotu 100°C a max. podtlak 400 mm vodního sloupce. Použitelné pro média: voda, teplá voda, mořská voda, slabé kyseliny a slabé zásady.

Maximum temperature 100°C and maximum Vacuum 400 mm Hg. Applicable fluids: water, warm water, seawater, Weak acids, alkalies ect.

Technické změny vyhrazeny
Patisk zakázán

Subject to changes in design
Reproduction not permitted

Gumový kompenzátor závitový

Rubber expansion joint with screw ends

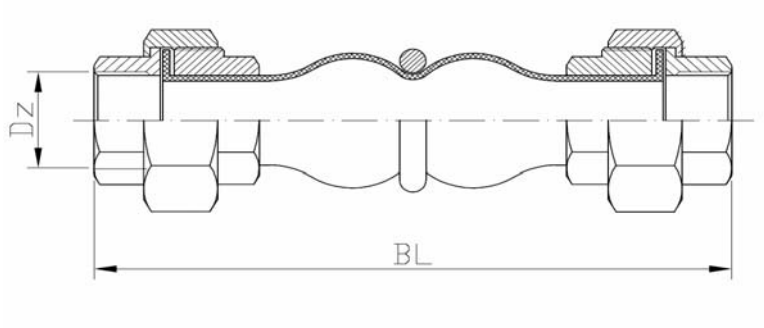

PN 16 / psi 230

Typ FTU PN 16
Type FTU PN 16

materiály / materials	měch / bellow	koncovka / coupling
	EPDM / EPDM	litina / cast iron

DN / NB	Stavební délka	Pracovní přetlak při 20°C	Axiální dilatace		Laterální dilatace	Angulární dilatace	Závit
	Overal length	Max.pressure + 20°C	Axial movement		Lateral movement	Angular movement	Screw thread
	BL		+	-	+/-	+/-	Dz
mm / inch	mm	bar	mm		mm	°	G"
15 / ½“	200	16	6	22	11	22,5	½“
20 / ¾“	200	16	6	22	11	22,5	¾“
25 / 1“	200	16	6	22	11	22,5	1“
32 / 1 ¼“	200	16	6	22	11	22,5	1 ¼“
40 / 1 ½“	200	16	6	22	11	22,5	1 ½“
50 / 2“	200	16	6	22	11	22,5	2“
65 / 2 ½“	240	16	6	22	11	22,5	2 ½“
80 / 3“	240	16	6	22	11	22,5	3“

Korekce pracovní teplota – pracovní tlak

Corrections working temperature - working pressure

Pracovní teplota (°C) / working temperature (°C)	20	75	85	95	100
Pracovní tlak (bar) / working pressure (bar)	16	14	11	8	6

Všechny kompenzátory jsou pro max. teplotu 100°C a max. podtlak 400 mm vodního sloupce. Použitelné pro média: voda, teplá voda, mořská voda, slabé kyseliny a slabé zásady.

Maximum temperature 100°C and maximum Vacuum 400 mm Hg. Applicable fluids: water, warm water, seawater, Weak acids, alkalies ect.

Technické změny vyhrazeny

Subject to changes in design

Patisk zakázán

Reproduction not permitted

BHC Jílové s.r.o.
CZ - 252 82 Kamenný Přívoz 291
www.bhcjilove.cz
IČO 27211746 DIČ (VAT) CZ27211746

Kontakty:

Flexibilní prvky – hadice a kompenzátory
tel.: 224 282 816
fax. 224 282 817
GSM 734 567 958 ing. Hána – odbyt
jaroslav.hana@bhcjilove.cz
GSM 728 189 546 ing. Roháček – technické oddělení
ladislav.rohacek@bhcjilove.cz

Jednatel
tel.: 241 950 489
GSM 605 416 728 p. Behr
bhcjilove@bhcjilove.cz

Contacts:

Flexible elements – hoses and expansion joints
tel.: +420 224 282 816
fax. +420 224 282 817
GSM +420 734 567 958 Ing. Hána – Sales
jaroslav.hana@bhcjilove.cz
GSM +420 728 189 546 Ing. Roháček – Technical Department
ladislav.rohacek@bhcjilove.cz

Executive Head
tel.: +420 241 950 489
GSM +420 605 416 728 Mr Behr
bhcjilove@bhcjilove.cz

GPS: 49°51'53.33"N, 14°31'15.099"E